DocuSign Envelope ID: 2341C727-464D-4CB5-865D-54A981010E4B

CONTRATO DE SERVICIOS KYNDRYL PARA:

Telefónica Empresas Chile S.A.

SERVICIO DE CROSS CONNECT

Kyndryl Chile SPA

Av. Providencia 655

Santiago, Chile

Propuesta No.: 231127722291-4

Fecha: 22 de marzo del 2024

kyndryl

***Este documento está clasificado como PUBLICO por TELEFÓNICA.
***This document is classified as PUBLIC by TELEFÓNICA.

DocuSign Envelope ID: 2341C727-464D-4CB5-865D-54A981010E4B

Tabla de contenidos

1. Antecedentes ... 4
2. Identificación de las Partes ... 4
3. Alcance del Servicio ... 5
3.1 Servicios de Housing de Rack de Comunicaciones ... 5
3.2 Servicio de habilitación y disponibilidad de enlaces internos Cross Connect ... 5
3.3 Consideraciones de Servicio ... 6
3.4 Premisas y condiciones generales ... 7
3.5 Responsabilidades particulares de Kyndryl ... 7
3.6 Responsabilidades particulares del Cliente ... 8
3.7 Criterios de Cumplimiento ... 8
3.8 Duración del Servicio ... 8
3.9 Horario de prestación del Servicio ... 8
4. Premisas y Condiciones Generales ... 8
5. Responsabilidades generales de Kyndryl ... 9
5.1 Responsabilidades de Kyndryl ... 9
5.2 Responsabilidades del Cliente ... 9
5.3 Seguridad ... 10
5.4 Consentimientos Requeridos ... 10
6. Precios del Servicio y condiciones comerciales ... 10
6.1 Cargo Línea Base Servicio de Housing de Rack de Comunicaciones ... 10
6.2 Cargo por Recurso Adicional (CRA) para los servicios de habilitación y disponibilidad de enlaces internos Cross Connect: ... 11
6.3 Crédito por Reducción de Recursos (CRR) ... 11
6.4 Condiciones de facturación ... 12
6.5 Pagos ... 12
6.6 Forma de pago ... 13
6.7 Interés moratorio ... 13
6.8 Impuestos ... 13
7. Cargos por Termino Anticipado ... 14
8. Términos y condiciones generales ... 15
8.1 Información contenida en el Contrato y confidencialidad ... 15
8.2 Uso exclusivo ... 15
8.3 Protección de datos ... 15
8.4 Orden del Cliente ... 15
8.5 Condiciones para la aceptación del Contrato mediante Orden de Compra ... 16
8.6 Ley Aplicable y Jurisdicción ... 16
8.7 Riesgo de pérdida ... 16
8.8 Cesión de Facturas ... 16
8.9 Apartado de Condiciones Laborales No Sujeto a Ley de Subcontratación ... 16
8.10 Principios de Actuación y Clima Laboral ... 18
8.11 Igualdad de Género y Conciliación de la Vida Laboral, Familia y Personal ... 18
8.12 Póliza de Responsabilidad Civil ... 18
8.13 Cesión del Contrato ... 18
8.14 Ley 20.393 ... 19

***Este documento está clasificado como PUBLICO por TELEFÓNICA.
***This document is classified as PUBLIC by TELEFÓNICA.

DocuSign Envelope ID: 2341C727-464D-4CB5-865D-54A981010E4B

8.15 Libre Competencia **19**
8.16 Cumplimiento de las Leyes de Anticorrupción **20**
8.17 Notificaciones **21**
9. Modelo de Gobierno ***21***
9.1 Propósitos y Objetivos del Modelo de Gobierno **21**
9.2 Estructura del Modelo de Gobierno **22**
9.3 Comité Ejecutivo **22**
9.4 Comité Operativo **23**
10. Responsabilidad e Indemnización ***24***
11. Tratamiento de información confidencial ***24***
12. Continuidad de servicio DataCenter ***25***
13. Garantía de los servicios ***25***
14. Procedimiento de Control de Cambios ***25***
15. Sección de firmas ***26***
Suplemento A: Condiciones Particulares. **27**
Suplemento B: Acuerdo de Servicios para Clientes **28**

***Este documento está clasificado como PUBLICO por TELEFÓNICA.
***This document is classified as PUBLIC by TELEFÓNICA.

DocuSign Envelope ID: 2341C727-464D-4CB5-865D-54A981010E4B

Servicio de Cross Connect

1. Antecedentes

Servicio:	Servicio de Cross Connect
Nombre del Cliente:	TELEFONICA EMPRESAS CHILE S.A.
Dirección del Cliente:	Av. Providencia 111, Providencia
Número de Cliente:	1001120637
RUT N°:	78.703.410-1
Propuesta N°:	231127722291-4
Número de Oportunidad:	SOC-GFL77IY

El contenido de este documento está destinado exclusivamente a Telefónica Empresas Chile no debiendo ser revelado fuera de su organización, por tener carácter confidencial y reservado. El contenido del presente documento es de propiedad de Kyndryl y no puede ser duplicado, usado o publicado, en todo o en parte, para cualquier otro propósito que no sea la evaluación del mismo, debiendo considerarse sus copias/ reproducciones como documentos confidenciales. Cualquier alteración que vaya a ser realizada en el contenido de la información provista, como de cualquier documento que afecte, directa o indirectamente, las premisas aquí referidas y definidas, implicará la inaplicabilidad de las condiciones referidas a título informativo por Kyndryl en este documento, quedando facultada para replantear los términos del mismo.

2. Identificación de las Partes

En Santiago de Chile, a 22 de marzo de 2024, entre TELEFÓNICA EMPRESAS CHILE S.A., RUT N° 78.703.410-1, persona jurídica del giro de su denominación, representada por don Rafael Zamora Sanhueza, cédula de identidad N° 9.672.415-2, domiciliado para estos efectos en Av. Providencia N°111, comuna de Providencia, Santiago, en adelante también e indistintamente denominadas “TELEFÓNICA”, “Telefónica”, “TEM” o “el Cliente” por una parte; y por la otra, Kyndryl Chile SpA, RUT N° 77.346.355-7, representada por don Mariano Baione, RUT N° 24.784.826-6 y por doña Maria Soledad Matos RUT: 10.070.068-9, ambos domiciliados para estos efectos en Av Providencia 655, comuna de Providencia, adelante también e indistintamente denominada el “Kyndryl”, quienes han convenido la contratación de Servicios Cross Connect bajo los términos del presente documento, en adelante el “Contrato”.

***Este documento está clasificado como PUBLICO por TELEFÓNICA.
***This document is classified as PUBLIC by TELEFÓNICA.

3. Alcance del Servicio

El presente Contrato tiene por objeto ofrecer a Telefónica Empresas Chile S.A. por parte de Kyndryl Chile SpA (en adelante Kyndryl), los Servicios descritos a continuación.

3.1 Servicios de Housing de Rack de Comunicaciones

El servicio consiste brindar housing para rack de comunicaciones en los Data Center de Kyndryl ubicados en Providencia y San Bernardo o en los que a futuro los reemplacen.

El servicio se basa en las premisas particulares detalladas a continuación, las cuales complementan las premisas y condiciones generales descritas en este documento:

- Al inicio de la vigencia de este Contrato, el servicio se brindará en los Data Centers utilizados por Kyndryl como se menciona en el numeral 12 “Continuidad de servicio Data Center”. Durante la vigencia del presente Contrato dicha situación podrá variar, tal como lo dispone el referido numeral 12.
- Se considera la provisión de rack de comunicaciones, según los estándares definidos por Kyndryl.
- Se considera un consumo recurrente de máximo 3 KVA por rack,
- Se considera el espacio de rack estándar (tipo Panduit T42 o similar)
- Los racks son energizados en 220Vac.

En los racks de comunicaciones Telefónica alojará equipos de comunicaciones.

Data Center	Cantidad de Racks	Tipo de Rack	Total Maximo KVAs Nominales
Data Center – Providencia	4	Comunicaciones	3 Kva
Data Center San Bernardo	5	Comunicaciones	3 Kva

Tabla 3.1-1. Línea base de los KVAs nominales por Rack

Método para registrar el número total de KVAs por Data Center.

- Los valores nominales de KVA para el equipamiento instalado en los racks serán provistos u obtenidos por el Cliente y validados por Kyndryl a partir de la información disponible en i) los sitios web del fabricante y / o ii) de la documentación técnica de los equipos instalados en los racks. En todos los casos, el Cliente y Kyndryl validarán los valores nominales finales de KVA que se utilizarán para los servicios.
- Para obtener el valor total de KVA por data center, se suman los consumos nominales informados por el fabricante de todos los equipos instalados y energizados dentro del rack.
- Si el Cliente requiere KVA adicionales, esto serán valorizados de forma adicional.

3.2 Servicio de habilitación y disponibilidad de enlaces internos Cross Connect

El servicio consiste en la habilitación y disponibilidad de enlaces internos en cada data center. Estos servicios serán prestados en UTP (Cobre) o Fibra Óptica para Telefónica

Los servicios serán consumidos a demanda, según las necesidades de Telefónica, y sus tarifas están tipificadas en la sección de precios.

A modo de visualización, se muestra un diagrama con la conectividad interna en los Data Centers desde los que se prestará el servicio:

***Este documento está clasificado como PUBLICO por TELEFÓNICA.
***This document is classified as PUBLIC by TELEFÓNICA.

DocuSign Envelope ID: 2341C727-464D-4CB5-865D-54A981010E4B

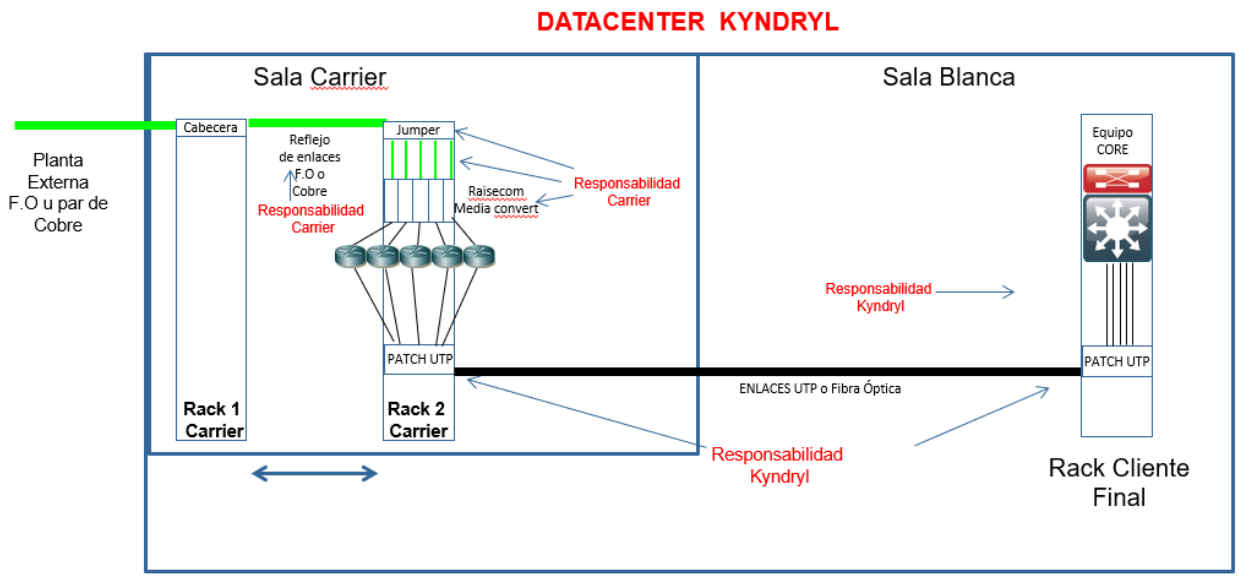

3.3 Consideraciones de Servicio

Los servicios de housing y de Cross Connect se prestarán bajo las siguientes consideraciones:

- Los trabajos bajo piso técnico serán responsabilidad de Kyndryl.
- Es de responsabilidad de Kyndryl proveer espacio, racks, clima y energía ininterrumpida para la locación de los equipos de Telefónica en las salas de Carrier y/o racks de Carriers.
- Es de responsabilidad de Kyndryl como parte del servicio, contar con control de acceso a los data center, escolta de guardias que garantizarán la seguridad interior en las dependencias señaladas.
- Telefónica es responsable de proveer las cabeceras de fibra o multipares para el acceso a los data center.
- Telefónica es responsable de gestionar los permisos de acceso a los clientes finales a los cuales prestará el servicio.
- Telefónica debe acceder a la sala de carrier mediante shelf de conversores de medio. No se admiten conversores individuales.
- Todos los equipos que se instalen en los racks de comunicaciones deberán ser con fuente redundante.
- Sera responsabilidad de Telefonica rotular cada enlace y equipo que instale en la sala de Carrier de los Data Center de Kyndryl, en los cuales debe indicar:
    - Nombre del cliente final.
    - Numero de servicio.
- Como medida de mitigación a los equipos con una sola fuente de poder, Telefonica deberá proveer para todos los equipos un “ATS Zonit” para mitigar fallas de redundancia eléctrica.
- Telefónica deberá realizar el retiro de los equipos (conversor de medios, router, switch, otros) que estén en la sala carrier y/o rack de carrier en desuso, así como al momento de dar de baja sus servicios.
- Telefónica deberá gestionar con el cliente final las ventanas de tiempo para la habilitación o atenciones de incidentes del servicio.
- Será responsabilidad de Telefónica indicar un contacto válido para el escalamiento técnico, para los servicios habilitados.

***Este documento está clasificado como PUBLICO por TELEFÓNICA.
***This document is classified as PUBLIC by TELEFÓNICA.

DocuSign Envelope ID: 2341C727-464D-4CB5-865D-54A981010E4B

- Será responsabilidad de Telefónica mantener las condiciones de limpieza en las salas de Carrier una vez terminadas las actividades.
- Al inicio del contrato los servicios serán brindados desde las locaciones descritas en la tabla siguiente, las cuales podrán variar en el transcurso de la vigencia del contrato, según se especifica en el punto 12 de este contrato "Continuidad de Servicio DataCenter"

Ciudad	Dirección
Santiago	DC Providencia – Av. Providencia 655, Providencia, Santiago
Santiago	DC San Bernardo – Av. Puerta Sur 03320, San Bernardo, Santiago

Tabla 3.3-1. Descripción de localidades para la prestación del Servicio al inicio de la vigencia del Contrato

3.4 Premisas y condiciones generales

Los Servicios descritos han sido diseñados sobre la base de los supuestos o premisas indicadas a continuación. Si ellos no se cumplen esto podría incidir en el alcance, costo y/o plazos del Servicio, lo cual será manejado a través del Procedimiento de Control de Cambios.

- El servicio será efectuado en los Data Center de Kyndryl ubicados en Santiago o en otros que ésta seleccione según se indica en el numeral 12 de este Contrato.
- El Cliente cuenta con todos los componentes necesarios para la realización de las tareas descritas en la sección "Descripción de los Servicios", salvo aquel que será provisto por Kyndryl de conformidad con lo expresamente señalado en este documento.
- Todos los equipos involucrados en los servicios objeto de este Contrato, deberán estar físicamente instalados de acuerdo a las especificaciones del fabricante cumpliendo con los requerimientos eléctricos y ambientales requeridos.
- No forma parte de los Servicios cualquier trabajo o servicio que no esté expresamente detallado en este Contrato.
- Serán imputables al Cliente los costos adicionales en que Kyndryl incurra derivados de las demoras que eventualmente se produzcan en el proyecto por el incumplimiento en los plazos definidos de actividades bajo responsabilidad del Cliente.

Cualquier Producto o Servicio adicional, no incluido dentro del alcance del Servicio, pero necesario para que Kyndryl preste el mismo, será de cuenta y cargo del Cliente.

3.5 Responsabilidades particulares de Kyndryl

- Proveer espacio y energía en los data center para los Racks listados en la sección 3.1
- Brindar servicio de escolta para actividades autorizadas e informadas por Telefónica, a ser realizadas en los equipos.
- Establecer y mantener las comunicaciones del Servicio a través del Gerente de Proyecto de El Cliente.
- Revisar el plan de trabajo y las responsabilidades contractuales de ambas partes con el Gerente de Proyecto del Cliente, y utilizar el Procedimiento de Control de Cambios para documentar los cambios que se acuerden.
- Dar seguimiento, control y reporte del Servicio.

***Este documento está clasificado como PUBLICO por TELEFÓNICA.
***This document is classified as PUBLIC by TELEFÓNICA.

DocuSign Envelope ID: 2341C727-464D-4CB5-865D-54A981010E4B

- Revisar y resolver las posibles desviaciones del servicio con el Gerente de Proyecto del Cliente.
- Implantar el Procedimiento de Control de Cambios del proyecto en conjunto con el Gerente de Proyecto del Cliente.
- Coordinar y gestionar las actividades técnicas del personal del proyecto de KYNDRYL.
- Ser el contacto principal, para todas las actividades directamente relacionadas con la ejecución del Servicio.

3.6 Responsabilidades particulares del Cliente

- Ejecutar los procedimientos de autorización de ingreso a los data center desde los que se brindará el servicio, de su personal o subcontratistas autorizados por el Cliente.
- Realizar la administración y monitoreo de los equipos detallados en la sección 3.1.
- El Cliente es responsable de contar con soporte y mantenimiento de los equipos detallados en la sección 3.1.
- Por normativa de Kyndryl, se requiere que todo equipo instalado en los data center debe contar con doble fuente de poder, en consecuencia, es responsabilidad del Cliente cumplir con esta normativa o en su defecto, aceptar el riesgo correspondiente mediante la suscripción de una “carta de riesgo” generada por el área de riesgo de Kyndryl.
- Mantener respaldo de sus propias informaciones.

3.7 Criterios de Cumplimiento

El servicio se considera mensualmente cumplido con su disponibilidad.

3.8 Duración del Servicio

El inicio de los servicios de presente Contrato será a la firma y aceptación por ambas partes del presente documento. Este Contrato tendrá una vigencia de treinta y nueve (39) meses consecutivos.

A la fecha de término del presente Contrato se podrá acordar una prórroga de este bajo los mismos términos y otros que se negocien.

3.9 Horario de prestación del Servicio

El horario del servicio de Data Center es en modalidad 7x24x365, es decir, de lunes a domingo de 00:00 a 24:00 horas, los 365 días del año.

4. Premisas y Condiciones Generales

Los Servicios han sido diseñados sobre la base de los supuestos o premisas indicadas a continuación. Si ellos no se cumplen esto podría incidir en el alcance, costo y/o plazos del Servicio, lo cual será manejado a través del Procedimiento de Control de Cambios.

- Los Servicios detallados no reemplazan la documentación ni el entrenamiento recomendado por Kyndryl para el uso y operación de equipos y programas.
- No forma parte de los Servicios cualquier trabajo, Servicio o equipo que no esté expresamente detallado en este Contrato.

***Este documento está clasificado como PUBLICO por TELEFÓNICA.
***This document is classified as PUBLIC by TELEFÓNICA.

DocuSign Envelope ID: 2341C727-464D-4CB5-865D-54A981010E4B

- Serán imputables al Cliente los costos adicionales en que Kyndryl incurra derivados de las demoras que eventualmente se produzcan en el proyecto por el incumplimiento en los plazos definidos de actividades bajo responsabilidad del Cliente.
- Cualquier Producto o Servicio adicional, no incluido dentro del alcance del Servicio, pero necesario para que Kyndryl preste el mismo, será de cuenta y cargo del Cliente.

5. Responsabilidades generales de Kyndryl

5.1 Responsabilidades de Kyndryl

- Kyndryl designará un Gerente de Proyecto, el cual será responsable de:
  - Establecer y mantener las comunicaciones del Servicio a través del Gerente de Proyecto del Cliente.
  - Revisar el plan de trabajo y las responsabilidades contractuales de ambas partes con el Gerente de Proyecto del Cliente, y utilizar el Procedimiento de Control de Cambios para documentar los cambios que se acuerden.
  - Dar seguimiento, control y reporte del Servicio.
  - Revisar y resolver las posibles desviaciones del Servicio con el Gerente de Proyecto del Cliente.
  - Implementar el Procedimiento de Control de Cambios del proyecto en conjunto con el Gerente de Proyecto del Cliente.
  - Coordinar y gestionar las actividades técnicas del personal del proyecto de Kyndryl.
  - Ser el contacto principal, para todas las actividades directamente relacionadas con la ejecución del Servicio.
- Kyndryl será responsable de la ejecución de los Servicios, de acuerdo con el alcance definido en la Sección Descripción del Servicio de este documento.

5.2 Responsabilidades del Cliente

- Antes del inicio del Servicio, el Cliente designará un Gerente de Proyecto, a quien serán dirigidas todas las comunicaciones relacionadas con el Servicio, y quien tendrá la autoridad de actuar en nombre del Cliente respecto a todos los aspectos de este documento. El Gerente de Proyecto del Cliente tendrá como tareas:
  - Proveer información, datos, decisiones y aprobaciones requeridas para la prestación del Servicio dentro de los plazos propuestos o acordados durante la ejecución del Servicio.
  - Programar y asegurar la asignación del personal requerido para las actividades a realizar descritas en este documento. Dicho personal deberá contar con los conocimientos en las áreas requeridas, con la capacidad requerida de acceso a las instalaciones, a los sistemas, a los recursos y el nivel de autorización requerido para ejecutar las actividades de acuerdo con el cronograma de tareas.
  - Participar en las reuniones de estado de avance del Servicio con el equipo de proyecto de Kyndryl, cuando sea requerido.
  - Ayudar a resolver eventuales problemas en el Servicio y escalar los temas dentro de la organización del Cliente, conforme sea necesario.
  - Resolver las desviaciones del plan de proyecto que puedan ser causadas por el Cliente.
  - Realizar actividades de seguimiento e informar el estado de avance del Servicio regularmente a su gerencia.

***Este documento está clasificado como PUBLICO por TELEFÓNICA.
***This document is classified as PUBLIC by TELEFÓNICA.

DocuSign Envelope ID: 2341C727-464D-4CB5-865D-54A981010E4B

5.3 Seguridad

El Cliente es responsable de tomar medidas necesarias para salvaguardar la integridad y seguridad del software y datos usados en este servicio y del acceso por personas no autorizadas. El contenido de cualquier archivo de datos, la selección y aplicación de controles en su acceso y uso, y la seguridad de los datos almacenados son responsabilidad del Cliente.

5.4 Consentimientos Requeridos

El Cliente será responsable de obtener y proveer en un plazo máximo de 5 (cinco) días hábiles a Kyndryl todos los Consentimientos Requeridos que sean necesarios para que Kyndryl provea los Servicios descritos en este Contrato, salvo en los casos donde sea requerido e informado un plazo distinto. Un Consentimiento Requerido significa cualquier consentimiento o aprobación que se requiera para darle a Kyndryl y a sus subcontratistas el derecho o la licencia para acceder, usar y/o modificar (incluyendo crear trabajos derivados) el hardware, software, firmware y otros Productos que el Cliente use, sin infringir los derechos de propiedad o de licencia (incluyendo patentes y copyright) de los proveedores o propietarios de esos Productos.

El Cliente indemnizará, defenderá y resguardará a Kyndryl, sus subcontratistas y subsidiarias de mayoría propietaria de y contra cualquier y todo reclamo, pérdida, responsabilidad y daño (incluyendo honorarios razonables de abogado y costos) que surjan de o que se relacionen con cualquier reclamo (incluyendo infracción de patente y copyright) interpuestos contra Kyndryl, y que se alegue que se han producido debido a una falta por parte del Cliente en la provisión a Kyndryl de cualquier Consentimiento Requerido.

Kyndryl quedará relevada del cumplimiento de cualquier obligación que pueda verse afectada debido a que el Cliente no haya provisto prontamente a Kyndryl cualquier Consentimiento Requerido.

6. Precios del Servicio y condiciones comerciales

6.1 Cargo Línea Base Servicio de Housing de Rack de Comunicaciones

El cargo mensual de la línea base es el siguiente:

Ítems	Descripción	Cantidad	Duración	Cargo Mensual (UF/Mes)
1	Servicios de Housing de Rack de Comunicaciones – (actualmente en DC Kyndryl Providencia)	4	39 meses	346
2	Servicios de Housing de Rack de Comunicaciones – (actualmente en DC Kyndryl San Bernardo)	5	39 meses	578

Tabla 6.1-1. Cargo Línea Base

Los precios están expresados en Unidades de Fomento (UF), son netos y no incluyen el Impuesto al Valor Agregado (IVA) ni ningún otro impuesto aplicable. El IVA aplicable será incluido en la factura.

Estos racks contienen actualmente ciento cuarenta y cuatro (144) enlaces internos Cross Connect (CC).

***Este documento está clasificado como PUBLICO por TELEFÓNICA.
***This document is classified as PUBLIC by TELEFÓNICA.

DocuSign Envelope ID: 2341C727-464D-4CB5-865D-54A981010E4B

6.2 Cargo por Recurso Adicional (CRA) para los servicios de habilitación y disponibilidad de enlaces internos Cross Connect:

En el evento que el Cliente requiera agregar servicios de habilitación y disponibilidad de enlaces internos Cross Connect se definen los siguientes valores por recurso adicional.

Ítems	Descripción	Cantidad	Tipo de Cargo	Duración	Cargo un UF
1	Cargo por recurso adicional (CRA) – servicio de habilitación y disponibilidad de enlaces internos Cross Connect	1	Por única vez	Pago Único	18
2	Cargo por recurso adicional (CRA) – servicio de habilitación y disponibilidad de enlaces internos Cross Connect	1	Mensual	1 a 39 meses	10

Tabla 6.2-1. Tarifa por Recurso Adicional (CRA) de enlaces Cross Connect

La capacidad de proporcionar los servicios anteriores como un recurso adicional a la línea base de Housing de Rack de comunicaciones está limitada por la capacidad de los mencionados racks de comunicaciones para albergar enlaces internos Cross Connect y por el consumo máximo de energía indicado en el numeral 3.1 de este Contrato.

Los servicios adicionales de la tabla anterior podrán ser contratados hasta por un plazo que no exceda los 39 meses de vigencia del presente Contrato.

6.3 Crédito por Reducción de Recursos (CRR)

Los Créditos por Reducción de Recursos (CRR), corresponden a la disminución del precio del Cargo Mensual de la Línea Base del numeral 6.1 que se aplicará cuando el Cliente dé de baja una unidad de recurso definido en el servicio. Los valores de CRR por unidad de recurso son los siguientes:

Ítems	Descripción	Cantidad	Tipo de Cargo	Cargo Mensual (UF/Mes)
1	Servicio de habilitación y disponibilidad de enlaces internos Cross Connect	1	Mensual	5/Mes
2	Servicios de Housing de Rack de Comunicaciones	1	Mensual	50/Mes

Tabla 6.3-1. Crédito por Reducción de Recursos (CRR)

El valor total de los CRR aplicables en un mes no podrá exceder el 20% del valor mensual del Cargo de la Línea Base contenido en el numeral 6.1 del presente Contrato.

Es decir, si el Cliente le solicita a Kyndryl la diminución de uno o más enlaces internos Cross Connect, la disminución del precio a aplicar en ningún caso podrá superar un monto equivalente al 20% del Cargo de la Línea Base del servicio contenido en el numeral 6.1 del presente Contrato.

***Este documento está clasificado como PUBLICO por TELEFÓNICA.
***This document is classified as PUBLIC by TELEFÓNICA.

DocuSign Envelope ID: 2341C727-464D-4CB5-865D-54A981010E4B

A partir del primer mes del servicio mensual, el Cliente podrá aplicar el CRR en el presente Contrato, de forma unilateral y sin causa, mediante comunicación escrita enviada a Kyndryl, comunicando su decisión de aplicar el CRR indicando la fecha efectiva de disminución del servicio correspondiente, la cual deberá ser informado con al menos sesenta (60) días de anticipación.

El CRR se hará efectivo en la reducción de la facturación del mes siguiente aquel en que se haga la desconexión del enlace de Cross Connect y siempre que además lo retire del o los data center en donde se presta el servicio. En caso contrario el mantendrá el cobro del cargo aplicable sin la reducción por CRR, hasta que estas actividades se concluyan.

6.4 Condiciones de facturación

Kyndryl facturará el Cargo Mensual por los Servicios, dentro de los diez (10) primeros días del mes en el cual está prestando el servicio, según los valores de la Tabla N° 6.1-1.

En caso de adicionar un CRA, tal como se indica en la Tabla 6.2-1. Nueva Tarifa por Recurso Adicional (CRA) Facturará de la misma manera que los valores del servicio.

El Proveedor, deberá enviar las facturas electrónicas emitidas a Telefónica directamente a la casilla electrónica de TEM, inscrita en el Portal del Servicio de Impuestos Internos en un plazo máximo de 3 días desde la fecha de recepción del documento por parte del SII. Las observaciones al contenido de las facturas, podrán ser comunicadas al Proveedor a través de cualquier medio legal.

TEM, procederá a validar los siguientes aspectos de la factura:

a) RUT, razón social, dirección y giro de la empresa de TEM.

b) Que el plazo de pago indicado en el documento tributario electrónico sea igual al establecido en el Contrato.

c) Que las facturas con condición de pago a plazo, no indiquen como forma de pago “Contado” en el documento electrónico.

El proveedor deberá ingresar sus facturas en Adquira Marketplace www.adquira.es, en un plazo máximo de 48 horas desde la fecha de emisión de la factura electrónica, si se incumpliere con dicho plazo, TEM podrá reclamar la factura. La carga de las facturas en Adquira Marketplace es un requisito esencial para efectuar los pagos.

TEM, tendrá un plazo máximo de ocho (8) días desde recibida la factura en ADQUIRA, el Servicio de Impuestos Internos para rechazarla, si existiere alguna causal de rechazo comercial, igual plazo se considerará en el caso que se haya cedido el crédito, en virtud de un contrato de Factoring, en conformidad a la ley.

6.5 Pagos

El Cliente acepta pagar los cargos facturados por Kyndryl dentro de los 60 días posteriores a la fecha de emisión de la factura.

Se considerará pago fuera de término todo pago efectuado vencido este plazo.

Las facturas se entenderán exigibles desde la fecha de su emisión.

***Este documento está clasificado como PUBLICO por TELEFÓNICA.
***This document is classified as PUBLIC by TELEFÓNICA.

DocuSign Envelope ID: 2341C727-464D-4CB5-865D-54A981010E4B

Los precios o cargos expresados en Unidades de Fomento (UF) se pagarán en su equivalente en pesos moneda nacional chilena. KYNDRYL extenderá las facturas en moneda nacional chilena de acuerdo con el último valor de la Unidad de Fomento conocido a la fecha de su emisión.

Con posterioridad a la fecha de pago de ella, KYNDRYL podrá emitir una factura complementaria por la diferencia del valor de la Unidad de Fomento que pudiere haberse producido entre la fecha de emisión y la fecha de pago en el caso de que esta diferencia sea mayor a un 5% de variación entre las fechas señaladas. El plazo para pagar esta última factura por parte de El Cliente en las oficinas de KYNDRYL o el lugar que ella designe será de 30 (treinta) días, contados a partir de la fecha de recepción conforme de la misma.

La conversión a moneda corriente nacional de las Unidades de Fomento en que se expresan los precios o cargos, se efectuará según el valor de éstas que esté vigente a la fecha de la facturación. En el evento que la Unidad de Fomento como medida de reajuste sea suprimida, congelada, sustituida, rebajada o devaluada en relación a su equivalencia a la moneda de uso legal vigente, se estará de inmediato a la última equivalencia y desde ese día los precios establecidos en Unidades de Fomento serán reajustados mensualmente de acuerdo a la variación que experimente el Índice de Precios al Consumidor, según la determinación que mes a mes haga el Instituto Nacional de Estadísticas o el organismo que lo reemplace en esa función sólo si la aplicación de este significara un incremento en dichos precios. De otra manera, si la variación del Índice de Precios al Consumidor fuere negativa se mantendrán los precios en moneda constante hasta que dicho índice experimente una variación positiva.

6.6 Forma de pago

Los montos facturados son exigibles desde la emisión de la factura y pagaderos de la forma indicada en el presente contrato. El Cliente acepta pagar de conformidad a lo que se disponga en tal documento, incluyendo cualquier cargo por mora en el pago. En caso de que un pago tenga su fecha de vencimiento durante un día feriado en el país o durante un fin de semana, el día de pago será el día hábil inmediatamente anterior.

6.7 Interés moratorio

Si Cliente no efectuare los pagos que se originen según los términos y condiciones de este contrato, en las oficinas de Kyndryl o el lugar que ella designe, dentro de los plazos establecidos en ésta o acordados en Anexos, Ordenes u otro documento contractual, por este sólo hecho y sin necesidad de requerimiento legal alguno, Kyndryl podrá cobrar a título de pena por el retraso en el pago, una tasa de interés corriente, por todo el período que va desde la fecha en que debió hacerse el pago, hasta el momento en que efectivamente se haga, sin perjuicio del derecho a dar por terminada la respectiva contratación, en cuyo caso Kyndryl podrá exigir el pago del total de lo devengado hasta la fecha de terminación, con aplicación además, del interés moratorio antes indicado.

6.8 Impuestos

Los precios no incluyen impuesto alguno. Los impuestos aplicables serán determinados en la respectiva factura.

El Cliente asumirá el cargo de cualquier tipo de impuesto o gasto gubernamental, incurrido como resultado de la ejecución del servicio objeto de este contrato, cuando el mismo corresponda al Cliente de acuerdo con la ley aplicable.

***Este documento está clasificado como PUBLICO por TELEFÓNICA.
***This document is classified as PUBLIC by TELEFÓNICA.

DocuSign Envelope ID: 2341C727-464D-4CB5-865D-54A981010E4B

7. Cargos por Termino Anticipado

En caso que el cliente ejecute la Terminación por Conveniencia definida en esta cláusula, deberá pagar a Kyndryl los Cargos Mensuales de Servicio (CMS) así como los Cargos por Recursos Adicionales (CRA) por los servicios prestados hasta la fecha efectiva de terminación y adicionalmente deberá pagar los Cargos por Terminación Anticipada (CTA) incluidos en la siguiente tabla y además deberá pagar a Kyndryl los costos en los que Kyndryl haya incurrido como resultado de la terminación anticipada de los Servicios, tales como, y sin que implique limitación, inversiones que haya realizado Kyndryl con destino exclusivo a los servicios brindados al cliente y no recuperadas al momento de la cancelación, costos relacionados con subcontratos, o costos de reubicación, entre otros. Kyndryl notificará al Cliente el importe del cargo que deba pagar al momento de hacerse efectiva la terminación del Contrato.

Mes	Costo (UF)
1	3.103
2	3.065
3	3.026
4	2.987
5	2.947
6	2.907
7	2.866
8	2.826
9	2.784
10	2.743
11	2.701
12	2.659
13	2.616
14	2.573
15	2.529
16	2.485
17	2.441
18	2.396
19	2.350

Mes	Costo (UF)
20	2.305
21	2.258
22	2.212
23	2.165
24	2.117
25	2.069
26	2.021
27	1.972
28	1.922
29	1.872
30	1.822
31	1.771
32	1.720
33	1.668
34	1.615
35	1.562
36	1.508
37	1.464
38	977
39	489

***Este documento está clasificado como PUBLICO por TELEFÓNICA.
***This document is classified as PUBLIC by TELEFÓNICA.

8. Términos y condiciones generales

8.1 Información contenida en el Contrato y confidencialidad

Por claras razones de índole comercial, puede resultar en perjuicio de Kyndryl el que las ideas, conceptos, precios, aplicaciones, planes de entrega y en general las soluciones contenidas en este documento sean conocidas por personas distintas a aquellas a quien(es) está dirigida.

Este documento es el resultado de un trabajo desarrollado por Kyndryl y destinado exclusivamente para Telefónica Su contenido es confidencial y no debe ser revelado, duplicado, usado, o publicado total o parcialmente, fuera de Kyndryl o a cualquier otra empresa, con propósitos distintos a su evaluación o la recepción de los productos o servicios descritos en este, sin la autorización previa y por escrito de Kyndryl.

A partir de la fecha mostrada en la carátula de este Contrato, queda sin efecto cualquier documento anterior o acuerdo verbal relacionado con los productos o servicios objeto del presente Contrato.

8.2 Uso exclusivo

Las Partes acuerdan que los precios y términos de este Contrato se establecieron tomando en consideración que los Productos y/o Servicios incluidos en el mismo serán utilizados única y exclusivamente por el Cliente en su propio negocio y no como un Producto o Servicio que pueda ser comercializado a terceros.

8.3 Protección de datos

Bajo el entendido que Las Partes reconocen que no habrá tratamiento de datos para la prestación de los Servicios del presente contrato:

a. El Cliente por la presente declara y garantiza, bajo su propia responsabilidad, que los Datos Personales sujetos a i) el Reglamento General de Protección de Datos Europeo (EU/2016/679) (GDPR); o ii) a otras leyes de protección de datos identificadas en http://Kyndryl.com/dpa/dpl, no son ni serán procesados por Kyndryl como Procesador en nombre del Cliente como parte de la prestación del Servicio.

b. El Cliente comunicará a Kyndryl por escrito, sin demoras indebidas, cualquier cambio anticipado que afecte la declaración y garantía del Cliente en el ítem a. anterior. Las partes entonces acordarán celebrar un acuerdo de tratamiento de datos, que modificará este Acuerdo, como es razonablemente requerido i) para reflejar sus obligaciones y riesgos en virtud de GDPR o a la ley de protección de datos aplicable y ii) para que Kyndryl proporcione los Servicios de una manera que permita al Cliente y Kyndryl cumplir con sus respectivas obligaciones en virtud de GDPR o a la ley de protección de datos aplicable antes del cambio que afecta la declaración y garantía del Cliente en el ítem a. anterior.

c. El Cliente acuerda ayudar a Kyndryl en cualquier solicitud o procedimiento por parte de una autoridad nacional de supervisión de protección de datos, o en cualquier demanda, relacionada con el procesamiento de cualquier Información personal cubierta por la declaración y la garantía en el ítem a., anterior.

d. Además, el Cliente deberá indemnizar a Kyndryl por cualquier costo, cargo, daño, gasto o pérdida que surja del incumplimiento del Cliente con los ítems a. y b., anteriores.

8.4 Orden del Cliente

En caso de que Telefonica emita una Orden de Compra respecto de los productos y/o servicios descritos en este Contrato, la referida Orden de Compra deberá incluir la siguiente leyenda: “La presente Orden de Compra se rige exclusivamente por los Términos y Condiciones contenidos en el documento No. 231127722291-4 de fecha 22 de marzo de 2024”, de lo contrario Kyndryl se reserva el derecho de no aceptarla.

La emisión por parte del Cliente de una Orden de Compra realizada en términos antes indicados constituye la aceptación formal de los términos y condiciones contenidos en este Contrato y sin modificación alguna. Las Partes reconocen y aceptan que la emisión de una Orden de Compra constituye y perfecciona el

***Este documento está clasificado como PUBLICO por TELEFÓNICA.
***This document is classified as PUBLIC by TELEFÓNICA.

DocuSign Envelope ID: 2341C727-464D-4CB5-865D-54A981010E4B

consentimiento de las Partes respecto de los términos y condiciones contenidos en este Contrato, siendo en consecuencia un acuerdo válido y vinculante entre las Partes.

8.5 Condiciones para la aceptación del Contrato mediante Orden de Compra

Kyndryl Chile SpA se reserva el derecho de no aceptar la Orden de Compra del Cliente si para dicha fecha el Cliente mantiene obligaciones de pago pendientes con Kyndryl Chile SpA vencidas por más de 30 (treinta) días o si es que introduce en ella términos o condiciones que modifiquen los del presente Contrato.

8.6 Ley Aplicable y Jurisdicción

Ambas partes acuerdan aplicar las leyes de Chile para regir, interpretar y hacer cumplir todos sus derechos, deberes y obligaciones que surjan de o estén relacionados de alguna manera con este Contrato.

Cualquier controversia relacionada con el presente Contrato, que no pueda ser resuelta amigablemente entre las partes, será sometida a la jurisdicción y competencia de los Tribunales Ordinarios de Justicia de la ciudad y comuna de Santiago.

8.7 Riesgo de pérdida

El Cliente y Kyndryl serán responsables cada uno del riesgo de pérdida, daño, destrucción, robo o expropiación gubernamental de sus respectivas cosas (ya sean estas de su propiedad, arrendados o alquiladas), independientemente del lugar en que se encuentren ubicadas tales cosas al tiempo de ocurrir la pérdida, daño, destrucción, robo o expropiación gubernamental. El Cliente y Kyndryl serán responsables cada uno de cumplir con la obligación de contratar seguros en relación con sus respectivas cosas independientemente del lugar en que se encuentren ubicadas tales cosas.

8.8 Cesión de Facturas

Ninguna de las partes puede ceder el Contrato, en su totalidad o en parte, sin el permiso previo por escrito de la otra. Kyndryl puede ceder derechos para recibir pagos. Kyndryl seguirá siendo responsable de cumplir con sus obligaciones. La cesión por parte de Kyndryl en conjunto con la venta de una parte del negocio de Kyndryl que incluye un Servicio no está restringida. Kyndryl puede compartir este Acuerdo y documentos relacionados en conjunción con cualquier cesión.

8.9 Apartado de Condiciones Laborales No Sujeto a Ley de Subcontratación

El presente contrato, debido al carácter de los servicios, no se regirá por las normas sobre el régimen laboral de subcontratación, de conformidad con lo estipulado en el artículo 183-A del Código del Trabajo y siguientes; por tanto, su ejecución se rige por las normas comunes y civiles que regulan este tipo de prestaciones de servicios y en especial se regirá por las normas contenidas en el presente Contrato.

Para la prestación de los servicios, se prohibirá a las empresas adjudicatarias contratar o subcontratar con terceros, las actividades objeto de la presente licitación. Sin perjuicio de lo anterior, TCH, durante la ejecución del contrato, se reserva el derecho a modificar esta prohibición estableciendo las condiciones y/o limitaciones necesarias para su eventual aplicación, lo que será notificado por escrito al proveedor.

TELEFONICA CHILE no contrae obligación alguna por los conceptos de obligaciones laborales y previsionales respecto del personal del proveedor que presta servicios en la ejecución del presente contrato, los que serán de exclusiva responsabilidad de este último; por lo mismo, las partes declaran y reconocen que no existe vinculación jurídica alguna entre el personal del proveedor y TELEFONICA CHILE.

***Este documento está clasificado como PUBLICO por TELEFÓNICA.
***This document is classified as PUBLIC by TELEFÓNICA.

DocuSign Envelope ID: 2341C727-464D-4CB5-865D-54A981010E4B

El Contratista deberá dar estricto y oportuno cumplimiento a todas las obligaciones legales y contractuales de carácter laboral respecto del personal que empleen en la ejecución del contrato. En consecuencia, sin que la enumeración que sigue sea taxativa, serán de su cargo exclusivo las remuneraciones, sueldos, asignaciones, gratificaciones, bonificaciones y cualquier otra remuneración, las cotizaciones previsionales y/o de salud, que correspondan a dicho personal y, en general, cualquier otro desembolso que deban realizar por conceptos análogos. Serán también de su cargo los gastos de movilización del personal y todos los demás que, en relación con el mismo, se originen con motivo u ocasión de la ejecución del contrato.

Si TELEFONICA CHILE pagare cualquier suma por dichos conceptos, tendrá derecho a recuperar íntegramente de la empresa proveedora las cantidades correspondientes, más los reajustes, intereses y gastos asociados.

Las partes dejan expresa constancia que los pagos que TELEFONICA CHILE por cualquier causa deje de efectuar al proveedor con ocasión de este contrato, no pueden ser considerados o esgrimidos por el proveedor como un antecedente justificatorio para dejar de pagar las sumas que deba a sus dependientes por concepto de remuneraciones, sobresueldos, premios, imposiciones legales, etc., según los contratos que celebre con éstos y las disposiciones legales vigentes.

Todos los/as trabajadores/as o personal que preste los servicios objeto del presente contrato, bajo subordinación y dependencia en forma continua deberán estar debidamente contratados en conformidad a las normas del Código del Trabajo por su empleador o por el respectivo subcontratista. Las personas naturales que presten servicios objeto del presente contrato, en forma discontinua y esporádica para la empresa adjudicataria, deberán tener suscrito el respectivo convenio de prestaciones de servicios civiles con anterioridad al inicio de la prestación de servicios.

El proveedor se compromete a disponer de personal suficiente y especializado en el tipo de servicio objeto del presente contrato, no tendrá derecho a reclamar compensación económica alguna, en el caso de que alguna disposición oficial, convenio colectivo u otra causa, modifiquen las condiciones laborales de su personal.

TCH podrá exigir en cualquier momento ser informado por la empresa del monto y estado de cumplimiento de las obligaciones laborales y previsionales que a éstos correspondan respecto de los/as trabajadores/as que empleen en la prestación del servicio.

Si durante la vigencia del contrato TELEFONICA CHILE fuere demandada y/o condenada al pago de dinero, solidaria o subsidiariamente, en juicios laborales por incumplimiento de obligaciones laborales y/o previsionales de origen legal, reglamentario o contractual o a causa de accidentes del trabajo o enfermedades profesionales sufridos por el personal del contratista, TELEFONICA CHILE devengará en contra de éste, y a favor de Telefónica el derecho de repetición de ésta por lo que hubiere tenido que pagar.

Asimismo, el PROVEEDOR deberá dar cumplimiento a la obligación de higiene y seguridad prevista en el Artículo 184 del Código del Trabajo y a todas las disposiciones legales y reglamentarias relativas al seguro social de accidentes del trabajo y enfermedades profesionales, en especial las previstas en la ley 16.744 y el Artículo 3 del DS N° 594, de 1999, del Ministerio de Salud respecto del personal que ocupe en el cumplimiento de este Contrato.

La empresa contratista deberá proveer a su personal los elementos de seguridad y protección personal, incluyendo la ropa de trabajo, todos ellos en buen estado de uso y debidamente certificados que se requieran, en atención a la naturaleza de la obra contratada y el lugar y ambiente en que se desarrollen. Además, deberá controlar el uso efectivo de dichos elementos y equipos por parte de su personal.

***Este documento está clasificado como PUBLICO por TELEFÓNICA.
***This document is classified as PUBLIC by TELEFÓNICA.

DocuSign Envelope ID: 2341C727-464D-4CB5-865D-54A981010E4B

8.10 Principios de Actuación y Clima Laboral

Kyndryl cuenta con políticas internas sobre la actuación y principios laborales.

8.11 Igualdad de Género y Conciliación de la Vida Laboral, Familia y Personal

Para TELEFONICA CHILE el promover la igualdad entre hombres y mujeres, generar un impacto positivo en las organizaciones, las personas y su entorno, así como la conciliación de la vida laboral, familiar y personal es fundamental. Debido a lo anterior, será obligación de las empresas Contratistas dar cumplimiento a la normativa laboral imperante en estas materias, especialmente las referidas a:

- La Protección a la Maternidad, la Paternidad y la Vida Familiar, en especial aquellas referidas a Descansos Maternales, Fuero Maternal, Permiso de Alimentación, Permiso Paterno y Sala Cuna
- El procedimiento al que se someterán y las medidas de resguardo y sanciones que se aplicarán en caso de denuncias de Acoso Laboral y Acoso Sexual.
- El procedimiento a que se someterán los reclamos que se deduzcan por infracción al artículo N° 62 bis, esto es, incumplimiento al Principio de Igualdad de Remuneraciones entre hombres y mujeres que presten un mismo trabajo.
- El cumplimiento de las leyes y normativas que incorporen un enfoque de género sin sesgos de discriminación.

TELEFONICA CHILE, dentro de sus procesos de control laboral, revisará el cumplimiento de estas disposiciones y prácticas, además de promover la implementación de la Norma Chilena NCh 3262 de Igualdad de Género y Conciliación de la Vida Laboral, Familiar y Personal, de manera que exista en cada empresa aliada una política o programa que promueva la compatibilidad de los intereses y necesidades laborales y personales, desde la perspectiva de equidad de género y con el objetivo de contribuir al equilibrio de la vida de quienes trabajan la empresa.

8.12 Póliza de Responsabilidad Civil

Durante la vigencia del presente Contrato, Kyndryl mantendrá a su cargo a) todos los seguros obligatorios por ley, por ejemplo, el de la Ley de Accidentes del Trabajo, y b) seguro de responsabilidad civil comercial, incluyendo responsabilidad por productos y operaciones completadas con un límite mínimo por incidente de hasta USD 5,000,000 (o su equivalente en moneda local). El límite de la póliza de seguro de responsabilidad civil comercial puede cumplirse mediante una combinación de seguros primarios y de responsabilidad civil adicional y deberá incluir a Telefónica Empresas Chile S.A., como asegurado adicional. Las aseguradoras tendrán una calificación AM Best de A- o mejor.

Deberá ser presentada dentro de los 10 días hábiles siguientes de la firma del presente contrato.

8.13 Cesión del Contrato

Las partes podrán ceder su posición contractual a empresas de su grupo empresarial, previa notificación por escrito a la contraparte. Respecto a cesión a terceros, las partes se abstendrán de ceder su posición contractual, o cualquiera de sus derechos u obligaciones, salvo autorización previa y por escrito de la otra parte.

Ninguna de las Partes podrá ceder el Contrato, en su totalidad o en parte, sin el consentimiento previo por escrito de la otra Parte, cuyo consentimiento no podrá negarse injustificadamente.

La cesión de este Contrato, en su totalidad o en parte, dentro de la Empresa en la que cualquiera de las Partes es parte o a una organización sucesora por fusión, adquisición, desinversión o escisión no requiere el consentimiento de la otra parte. Kyndryl también puede ceder sus derechos a los pagos que se le adeuden en virtud de un Acuerdo de Transacción, sin obtener el consentimiento del Cliente.

***Este documento está clasificado como PUBLICO por TELEFÓNICA.
***This document is classified as PUBLIC by TELEFÓNICA.

DocuSign Envelope ID: 2341C727-464D-4CB5-865D-54A981010E4B

Tanto la cesión propiamente dicha como las opciones de transmisión mencionadas en el segundo párrafo de esta cláusula deben respetar las siguientes condiciones adicionales para poder hacerse efectivas respecto de este Acuerdo:

- La cesionaria o empresa vinculada de la Parte cedente no puede ser una empresa de la competencia de la otra Parte.
- La cesionaria o empresa vinculada de la Parte cedente debe ser financieramente solvente al momento de perfeccionarse el presente Acuerdo. Si la solvencia financiera no fuese de características similares a la Parte cedente, requerirá de un análisis crediticio por la otra Parte para ser aceptada.
- En ningún caso podrá transmitirse el Acuerdo a empresas y o personas contenidas en la Denial Parties List de los Estados Unidos de América (lista que se encuentra entre las normas de sanciones económicas, de importación y exportación aplicables, incluidas las de los Estados Unidos, que prohíben o restringen la exportación, reexportación o transferencia de productos, tecnología, servicios o datos, directa o indirectamente, hacia o para determinados destinos, usos o usuarios finales).

8.14 Ley 20.393

Que el proveedor, sus socios o accionistas, sus ejecutivos que están destinados a la prestación de los servicios de este contrato y las personas naturales que estén bajo la dirección o supervisión directa de alguno de los sujetos mencionados, declara en este acto conocer el Modelo de Prevención de Delitos implementado por Telefónica Empresas Chile S.A, y/o sus Filiales y/o Relacionadas, conforme a lo establecido en la Ley N° 20.393 y que se encuentra publicado en el sitio web www.telefonicachile.cl, en especial en lo que dice relación con las obligaciones, prohibiciones y sanciones administrativas internas, la normativa y controles dispuestos por ella para tal efecto; comprometiéndose a acatarlo en todas sus partes durante la vigencia del Contrato.

Por su parte, en este acto declara no mantener causas judiciales, sea que se encuentren pendientes o ejecutoriadas, relacionadas con los delitos señalados en el artículo 1° de la Ley N° 20.393.

En caso de infracción o incumplimiento de lo indicado en el presente punto, Telefónica Empresas Chile S.A., y/o sus Filiales y/o Relacionadas, se reserva el derecho de ejercer las acciones penales, civiles o de cualquier índole que en derecho correspondan.

8.15 Libre Competencia

El proveedor declara conocer y se obliga a cumplir en todo momento y circunstancia, la normativa chilena en materia de libre competencia. Sin que constituya una limitación a lo precedente, el proveedor estará especialmente obligado a abstenerse de realizar, individual o colectivamente, cualquier hecho, omisión, acto o conducta que tenga por objeto o efecto impedir, restringir o entorpecer la libre competencia, o que tienda a producir dichos efectos.

El proveedor declara conocer que el incumplimiento de la normativa chilena en materia de libre competencia podría exponerlas a ella y/o a Telefónica, a la aplicación de multas, además de eventuales sanciones de otra índole que pudieran ser aplicables conforme al ordenamiento jurídico vigente. Asimismo, el proveedor reconoce y acepta que: (i) ninguno de sus apoderados, representantes, trabajadores, dependientes, contratistas o subcontratistas posee facultad alguna para actuar en su representación de Telefónica en la ejecución de actos contrarios a la normativa chilena en materia de libre competencia; (ii) tomarán las precauciones necesarias dentro de su ámbito de control para asegurar el cumplimiento de la misma normativa, por parte de sus empleados, dependientes, profesionales, contratistas o subcontratistas.

***Este documento está clasificado como PUBLICO por TELEFÓNICA.
***This document is classified as PUBLIC by TELEFÓNICA.

DocuSign Envelope ID: 2341C727-464D-4CB5-865D-54A981010E4B

8.16 Cumplimiento de las Leyes de Anticorrupción

8.16.1 EL PROVEEDOR se compromete, reconoce y garantiza que:

a) En la preparación del presente Contrato así como en la ejecución de los servicios de éste, tanto EL PROVEEDOR, como cualquiera de las sociedades o personas que la controlan, así como las filiales de EL PROVEEDOR, sus socios, directivos, administradores, empleados y agentes relacionados de alguna manera con el Contrato, han cumplido y cumplirán en todo momento durante la vigencia del Contrato (incluyendo, en su caso, la adquisición de los productos y/o contenidos que estuvieren relacionados con el suministro de bienes y/o prestación de servicios objeto de este Contrato) con todas las leyes, estatutos, reglamentos y códigos aplicables en materia de lucha contra la corrupción que le sean legalmente aplicables, incluyendo, en cualquier caso y sin limitación, la Ley de los Estados Unidos sobre Prácticas Corruptas en el Extranjero (colectivamente, "Normativa sobre Lucha contra la Corrupción");

b) Con relación al presente Contrato, ni EL PROVEEDOR ni ninguna de las sociedades o personas que la controlan, ni las filiales de EL PROVEEDOR, sus socios, directivos, administradores, empleados y agentes, ofrecerán, prometerán o entregarán, ni a la fecha de entrada en vigor del presente Contrato han ofrecido, prometido o entregado, directa o indirectamente, dinero u objetos de valor a (i) ningún "Funcionario Público" a fin de influir en actuaciones de la autoridad o institución pública o, de alguna forma, de obtener una ventaja indebida; (ii) cualquier otra persona, si se tiene conocimiento de que todo o parte del dinero u objeto de valor será ofrecido o entregado a un Funcionario Público para influir en actuaciones de la autoridad o institución pública o, de alguna forma, obtener una ventaja indebida, o (iii) a cualquier otra persona, a fin de inducirle a actuar de manera desleal o, de cualquier modo, inapropiada;

c) EL PROVEEDOR conservará y mantendrá libros y registros financieros precisos y razonablemente detallados con relación a este Contrato;

d) EL PROVEEDOR dispone de, y mantendrá en vigor durante la vigencia de este Contrato, políticas o procedimientos propios para garantizar el cumplimiento de la Normativa sobre Lucha contra la Corrupción, y suficientes para asegurar razonablemente que cualquier violación de dicha Normativa sobre Lucha contra la Corrupción se prevendrá, detectará y disuadirá;

e) EL PROVEEDOR comunicará de inmediato a TCH el eventual incumplimiento de cualquiera de sus obligaciones descritas en los párrafos (a), (b) y (c) de esta Cláusula 8.16.1. En dicho caso de incumplimiento, TCH se reserva el derecho a exigir a EL PROVEEDOR la inmediata adopción de medidas correctivas apropiadas.

f) A efectos aclaratorios, las manifestaciones, garantías y compromisos de EL PROVEEDOR recogidos en esta cláusula 8.16.1 serán aplicables de manera íntegra a subcontratista del PROVEEDOR, o que actúen en nombre de EL PROVEEDOR, con relación con los servicios de este Contrato; de forma que EL PROVEEDOR manifiesta que ha adoptado las medidas razonables para asegurar el cumplimiento de lo anterior por parte de dichos terceros.

g) EL PROVEEDOR certificará que cumple con esta Cláusula 8.16.1 periódicamente, según sea requerido por TCH.

8.16.2 Incumplimiento

a) El incumplimiento de esta cláusula 8.16 se considerará un incumplimiento grave de este Contrato. En el caso de producirse dicho incumplimiento, salvo que el mismo fuera corregido según lo dispuesto en el apartado 8.16.1 (e) de la presente Cláusula, este Contrato podrá ser inmediatamente suspendido o resuelto por TCH, en cuyo caso el proveedor será responsable de los daños directos ocasionados a TCH en conformidad a las reglas de la Clausula 10 del presente Contrato.

***Este documento está clasificado como PUBLICO por TELEFÓNICA.
***This document is classified as PUBLIC by TELEFÓNICA.

DocuSign Envelope ID: 2341C727-464D-4CB5-865D-54A981010E4B

8.17 Notificaciones

Cualquier comunicación que las partes deban cursarse como consecuencia de la ejecución del presente Contrato deberá efectuarse en el domicilio señalado para cada una ellas en la introducción del presente Contrato o las direcciones de correo electrónico que se indican a continuación:

Por el proveedor:

Nombre: Eliana Ponce

Cargo: Gerente de Contratos

Correo electrónico: eliana.andrea.ponce.puelles@kyndryl.com

Por TEM:

Nombre: jose.kuhn@telefonica.com

Cargo: Jefe Área Servicios Digitales B2B

Correo electrónico: jose.kuhn@telefonica.com

Las notificaciones que deban surtirse en virtud del presente Contrato, se entenderán recibidas al día hábil siguiente a su envío por correo electrónico o por correo físico.

9. Modelo de Gobierno

A través del presente Modelo de Gobierno se ejecutará la gestión TI de acuerdo con el alcance objeto de este Contrato, permitiendo tener control sobre los diferentes procesos y las inter-relaciones que se producen entre usuarios, negocios y proveedores de los servicios de TI.

La estructura del Modelo de Gobierno brindará un componente formal del relacionamiento, que permitirá llevar a las instancias correspondientes los diferentes puntos que se deben tratar por cada instancia. Permite identificar el nivel de empoderamiento para tomar las decisiones acordes con las políticas, estrategias y directrices definidas.

De esta manera, se impacta en forma directa el resultado de la gestión, a la vez, que proporciona una visión general de las diferentes capas del servicio, en procura de determinar cómo se encuentran las aplicaciones.

9.1 Propósitos y Objetivos del Modelo de Gobierno

Los criterios de diseño del Modelo de Gobierno desarrollado específicamente para El Cliente comprenden la visión y particularidad de los negocios, la estructura corporativa, la complejidad de las alianzas, su dispersión geográfica, e incluso el respeto por las culturas de ambas organizaciones; todo lo anterior, bajo un marco de manejo de buenas prácticas corporativas, en la búsqueda de generar una gestión eficiente y sostenible.

El Modelo de Gobierno de KYNDRYL propone:

- Establecer los mecanismos de comunicación y colaboración entre El Cliente e KYNDRYL.
- Implementar procedimientos que validen continuamente los resultados y beneficios obtenidos en los acuerdos de servicio.
- Contar con una estructura y plan de reuniones claramente definida.

***Este documento está clasificado como PUBLICO por TELEFÓNICA.
***This document is classified as PUBLIC by TELEFÓNICA.

DocuSign Envelope ID: 2341C727-464D-4CB5-865D-54A981010E4B

- Suministrar un marco de relacionamiento, estructural y procedimental para una gestión y ejecución de servicios adecuada.

9.2 Estructura del Modelo de Gobierno

A continuación, se muestra de manera esquemática el Modelo de Gobierno de TI propuesto para el proyecto. Cada capa de este Modelo de Gobierno determina los roles y las responsabilidades específicas, al igual que los miembros que lo componen, tanto por parte de El Cliente, como de KYNDRYL. Así mismo, comprende el nivel de relacionamiento con su par correspondiente de la estructura organizacional.

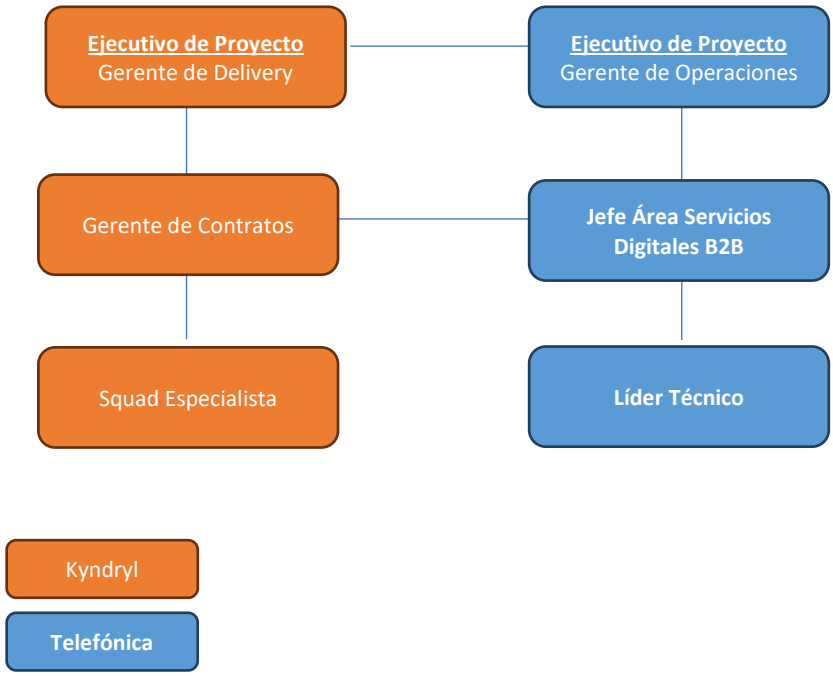

El Modelo de Gobierno contará con un Comité Ejecutivo que manejará el relacionamiento del negocio entre ambas compañías y con el equipo del Comité Operacional que tendrá a su cargo la calidad y continuidad del servicio.

9.3 Comité Ejecutivo

Este comité será el encargado de manejar las relaciones del negocio entre El Cliente e KYNDRYL. Tendrá las siguientes responsabilidades:

- Direccionar, identificar y resolver cualquier asunto o evento contractual que surja de la relación o ejecución del proyecto.
- Evaluar periódicamente la calidad del servicio y tomar las acciones pertinentes que ayuden a fortalecer las relaciones entre ambas compañías.
- Investigar nuevas oportunidades que aporten valor al proyecto.
- Aprobar y recomendar cambios al documento y/o analizar cómo está siendo su manejo.
- Definir los procedimientos y buenas prácticas que deben ser seguidas por el equipo del Comité Operativo.

***Este documento está clasificado como PUBLICO por TELEFÓNICA.
***This document is classified as PUBLIC by TELEFÓNICA.

DocuSign Envelope ID: 2341C727-464D-4CB5-865D-54A981010E4B

Para la conformación de este Comité se sugieren los siguientes niveles jerárquicos:

- Integrantes por El Cliente: Gerencia de TI, Director de Infraestructura, y demás Directores que el proyecto considere importantes para respaldar el éxito del proyecto.
- Integrantes por KYNDRYL: Gerencia de KYNDRYL, Gerencia de Mantenimiento (Delivery y Ventas) y Gerente del Proyecto.

Periodicidad: Se propone una (1) reunión cada tres (3) meses. Las fechas serán acordadas entre ambas compañías.

Actas de Comité: KYNDRYL elaborará un acta con los temas tratados y compromisos surgidos de dicha reunión.

9.4 Comité Operativo

Este Comité tendrá como foco garantizar la calidad y continuidad del servicio, con las siguientes responsabilidades:

- Identificar, analizar, direccionar y hacer seguimiento a las situaciones que ocurran en el día a día con la operación del proyecto.
- Determinar las alternativas de asistencia, respuesta y/o solución, así como asignar los recursos y responsables de cada actividad a desarrollar.
- Conseguir los recursos necesarios dentro de la estructura de cada una de las Compañías para la resolución de la actividad asignada.
- Aprobar y recomendar cambios al documentoy/o analizar cómo está siendo manejada.
- Establecer la tendencia de eventos que puedan llegar a producir cambios en la prestación del servicio.
- Tomar acciones para minimizar el impacto de los eventos que puedan alterar el nivel óptimo de servicio, y que se pueda llegar a convertir en un riesgo para la operación.
- Definir y mantener actualizado el cronograma de proyecto.
- Revisar el avance y establecer compromisos de cumplimiento para los temas en desarrollo.
- Revisar y discutir, la calidad y la satisfacción del servicio percibido por El Cliente.
- Revisar mensualmente los reportes y niveles de servicio alcanzados en los diferentes componentes del servicio.
- Preparar reportes para el Comité Ejecutivo con tendencias, conclusiones y recomendaciones de los hechos más representativos; especialmente, los que produzcan un mayor impacto (tanto favorable como desfavorable) al logro de los objetivos de los negocios.

A continuación, se sugieren los integrantes que conformarán este Comité, haciendo la aclaración, que sus integrantes pueden invitar a quienes consideren conveniente para los tópicos que requieran desarrollar:

- Integrantes por El Cliente: Gerente del Proyecto, Jefatura de Operaciones, y demás Jefaturas pertinentes para el desarrollo de las temáticas.
- Integrantes por KYNDRYL: Gerente del Proyecto y otros miembros del equipo de relevancia para el proyecto.

Periodicidad: Se propone una (1) reunión mensual para el Comité operativo y una reunión de seguimiento operativo semanal a nivel de coordinadores. Las fechas serán acordadas entre ambas compañías.

Actas de Comité: KYNDRYL elaborará un acta con los temas tratados y compromisos surgidos de dicha reunión.

***Este documento está clasificado como PUBLICO por TELEFÓNICA.
***This document is classified as PUBLIC by TELEFÓNICA.

DocuSign Envelope ID: 2341C727-464D-4CB5-865D-54A981010E4B

10. Responsabilidad e Indemnización

a) La responsabilidad total de Kyndryl por todas las reclamaciones en relación con el Acuerdo no excederá la cantidad correspondiente de los daños directos reales incurridos por el Cliente hasta un máximo equivalente a los cargos mensuales pagados durante 18 meses anteriores a la reclamación, en el marco del Contrato, independientemente de la causa de la reclamación.

b) Las siguientes cantidades no estarán sujetas a la antedicha limitación: i) los pagos a terceros a los que se refiere el siguiente párrafo, ii) los daños que, de conformidad con la legislación aplicable, no puedan ser limitados, iii) daños directos originados en virtud de incumplimientos de la normativa para combatir la corrupción que sean causados con motivo de la ejecución del presente contrato y que como consecuencia de ello TCH ponga término anticipado a este Contrato, iv) acciones, omisiones o incumplimientos que surjan de actuación dolosa, fraudulenta o por culpa grave y v) muerte o lesión corporal.

c) Si un tercero interpone una reclamación contra el Cliente alegando que un Servicio adquirido en virtud del Contrato infringe una patente o copyright, Kyndryl defenderá al Cliente contra tal reclamación y pagará los importes que un tribunal establezca en sentencia firme, o los incluidos en un acuerdo extrajudicial aprobado por Kyndryl. Para obtener la defensa de Kyndryl y el pago de las reclamaciones por infracción, el Cliente debe, a la mayor brevedad posible: i) notificar por escrito a Kyndryl dicha reclamación; ii) proporcionar la información que solicite Kyndryl; y iii) permitir a Kyndryl tener el control de, y coopere razonablemente en, la defensa y en el acuerdo extrajudicial, incluyendo medidas de mitigación.

   Las obligaciones de defensa y pago de Kyndryl por reclamaciones por infracción se extienden a reclamaciones por infracción basadas en código fuente abierto que Kyndryl selecciona e integra en un Servicio de disponibilidad general.

d) Kyndryl no se responsabiliza de las reclamaciones basadas en Productos No Kyndryl, de artículos no suministrados por Kyndryl o de cualquier infracción de la ley o de derechos de terceros causada por el Contenido o cualquier material del Cliente, diseños, especificaciones.

A todo evento, Kyndryl no será responsable de ningún tipo de daño reputacional especial, accidental, ejemplar, indirecto o económico consecuencial o lucro cesante, ni de la pérdida de beneficios, negocios, valor, ingresos, plusvalías o ahorros previstos. Estas limitaciones se aplican colectivamente a Kyndryl, sus filiales, contratistas y proveedores.

11. Tratamiento de información confidencial

Respecto a las Obligaciones de confidencialidad Kyndryl declara lo siguiente:

Para dar tratamiento confidencial a la información, ésta debe ser identificada como confidencial al momento de su entrega.

La obligación de confidencialidad durará 3 años desde el momento de revelación de la información.

Para el cuidado de la información confidencial se usará el mismo procedimiento que sigue Kyndryl para el cuidado de su propia información confidencial.

En caso de que sea requerida, la información confidencial de los empleados solo podrá ser entregada a una empresa certificadora y tras la firma de un acuerdo confidencial que se adecue a los estándares de Kyndryl respecto del manejo de información personal sensible y con la aclaración de que dicha información solo podrá ser usada para efectos del proceso de revisión de cumplimiento de obligaciones laborales. Se propone la entrega de los certificados F30 y F30-1 en reemplazo de la información en caso de aplicar.

***Este documento está clasificado como PUBLICO por TELEFÓNICA.
***This document is classified as PUBLIC by TELEFÓNICA.

DocuSign Envelope ID: 2341C727-464D-4CB5-865D-54A981010E4B

12. Continuidad de servicio DataCenter

Al inicio de vigencia de los servicios del presente documento, Kyndryl utilizará para su ejecución instalaciones de Datacenter bajo el control de ésta. Posteriormente, durante la vigencia de este acuerdo, podrá utilizar cualquier otra locación o Datacenter seleccionado porKyndryl, ya sea propio o de terceros, siempre y cuando dicho nuevo Datacenter tenga certificación basada en la norma ANSI/TIA 942, ya sea TIER III (o superior) vigente y emitida por el Uptime Institute (https://es.uptimeinstitute.com/tier-certification) o su homóloga Europea TUV TR3 .

Todo el Hardware utilizado por Kyndryl para entregar el baseline de servicio, que se encuentra en el Datacenter de Providencia 655, deberá ser mudado al nuevo proveedor de servicio de Datacenter que Kyndryl contrate, el cual será informado a más tardar en Mayo 2024 conjuntamente con la fecha de mudanza propuesta. Informado lo anterior, las Partes deberán acordar un plan de mudanza y ventanas de servicio requeridas para la migración en cuestión con al menos 6 meses de anticipación a la fecha propuesta e informada por Kyndryl, utilizando para ello el Procedimiento de Control de Cambios del Contrato. Kyndryl deberá comunicar al Cliente las características y certificaciones del nuevo Datacenter, pudiendo el Cliente oponerse al cambio sí no cumple con las certificaciones mencionadas en esta cláusula

13. Garantía de los servicios

Los productos y servicios de terceros se proporcionan en virtud del Acuerdo tal cual, sin garantías de ningún tipo. Los terceros pueden proporcionar sus propias garantías al Cliente para los productos y servicios de terceros

14. Procedimiento de Control de Cambios

Todo cambio al compromiso de trabajo establecido en el presente instrumento (alcance, supuestos, responsabilidades, recursos, cronograma) se regirá de acuerdo con el Procedimiento de Control de Cambios que se describe a continuación:

- Un Requerimiento de Cambio al Proyecto o Project Change Request (PCR), emitido por cualquiera de las partes, será el vehículo para comunicar el cambio. El PCR deberá describir el cambio, la causa de la necesidad del cambio y el efecto que el cambio produce en el proyecto.
- Todo PCR debe presentarse a el otro parte validado por el Gerente de Proyecto de la parte que solicita el cambio, sea esta Kyndryl o Cliente.
- Ambos Gerentes de Proyecto deberán analizar el requerimiento de cambio y decidirán su aprobación, su rechazo o su diferimiento para realizar una investigación más profunda. En este último caso Kyndryl especificará los costos adicionales de realizar esta investigación.
- Si ambos Gerentes de Proyecto aprueban el cambio, los representantes habilitados de cada parte deberán firmar el Requerimiento de Cambio al Proyecto (PCR) para autorizar la implementación de este, aceptando con esto la modificación de aquellos aspectos detallados en el documento del PCR, tanto en contenido, como en precio y/o duración.

A partir de la firma del PCR, Kyndryl implementará los cambios establecidos en el documento del PCR y facturará al Cliente los cargos adicionales especificados en el mismo.

***Este documento está clasificado como PUBLICO por TELEFÓNICA.
***This document is classified as PUBLIC by TELEFÓNICA.

DocuSign Envelope ID: 2341C727-464D-4CB5-865D-54A981010E4B

15. Sección de firmas

Mediante la firma del presente documento Telefónica Empresas Chile S.A. y Kyndryl Chile SpA aceptan el presente documento, así como todos los términos y condiciones establecidos en él, constituyendo la presente un total acuerdo entre ambas Partes con relación al objeto de la misma.

Los abajo firmantes declaran que cuentan con las facultades suficientes y necesarias para la suscripción del presente Contrato las que se encuentran en plena vigencia y que no les han sido limitadas ni de cualquier manera modificadas o revocadas. Asimismo, declaran que los datos de sus respectivas empresas descritos abajo son correctos.

En prueba de conformidad se firman dos ejemplares, quedando un ejemplar en poder de Kyndryl y otro en poder de Telefónica Empresas S.A. Cliente.

Por Telefónica Empresas Chile S.A.

Firma: GLADYS MARINA FUENTES ESPINOZA Firmado digitalmente por GLADYS MARINA FUENTES ESPINOZA Fecha: 2024.03.28 12:21:46 -03'00'

Aclaración de firma:

Cargo:

Lugar y fecha:

Por Kyndryl Chile SpA

Firma: DocuSigned by: Mariano Baione@kyndryl B80DCD3C361F41E...

Aclaración de firma:

Cargo:

Lugar y fecha:

Por Kyndryl Chile SpA

Firma: DocuSigned by: 6F9A7B47140E499...

Aclaración de firma:

Cargo:

Lugar y fecha:

***Este documento está clasificado como PUBLICO por TELEFÓNICA.
***This document is classified as PUBLIC by TELEFÓNICA.

DocuSign Envelope ID: 2341C727-464D-4CB5-865D-54A981010E4B

Suplemento A: Condiciones Particulares.

1. Kyndryl solo responde por los perjuicios directos fehacientemente acreditados y bajo los términos y con las limitaciones señaladas en la cláusula de Responsabilidad e Indemnización incluida en la sección 10 del presente documento.

2. Kyndryl cuenta con seguros contratados, lo que se acredita mediante certificado de póliza contenido en el presente documento.

3. Término anticipado de contrato: Telefónica Empresas Chile S.A. podrá dar termino anticipado del contrato, avisando a Kyndryl con 90 días de anticipación vía carta certificada y pagando a Kyndryl los valores del capitulo 7 Cargos por Termino Anticipado de acuerdo al mes que se estaría terminando el contrato.

4. Respecto a las Obligaciones de confidencialidad Kyndryl declara lo siguiente:

   - Para dar tratamiento confidencial a la información, ésta debe ser identificada como confidencial al momento de su entrega.
   - La obligación de confidencialidad durará 3 años desde el momento de revelación de la información.
   - Para el cuidado de la información confidencial se usará el mismo procedimiento que sigue Kyndryl para el cuidado de su propia información confidencial.

5. Política de medio ambiente: KYNDRYL dará cumplimiento en la medida que sea exigible y aplicable de acuerdo con las normas aplicables propias a su giro.

6. Según el requerimiento de Telefónica Empresas Chile S.A., en relación con auditorías, Kyndryl acepta que las auditorias se ejecuten bajo la condición que su alcance sea acotado al servicio prestado, conforme lo acordado por las partes, y que en ellas no se entregará información confidencial de Kyndryl o de sus clientes. En caso de que la auditoría sea realizada por un tercero, Kyndryl tendrá la facultad de oponerse a dicho tercero bajo razones justificadas, como, por ejemplo, que el tercero sea competidor de Kyndryl. Adicionalmente, en caso que las auditorías generen un costo adicional se utilizará el PCR para contemplar los costos adicionales.

7. En caso de que sea requerida, la información confidencial de los empleados solo podrá ser entregada a una empresa certificadora y tras la firma de un acuerdo confidencial que se adecue a los estándares de Kyndryl respecto del manejo de información personal sensible y con la aclaración de que dicha información solo podrá ser usada para efectos del proceso de revisión de cumplimiento de obligaciones laborales. Se propone la entrega de los certificados F30 y F30-1 en reemplazo de la información en caso de aplicar.

8. Los costes asociados por inspecciones o evaluaciones de aseguramiento de calidad realizadas por Telefónica, bien por lotes, auditorías o supervisiones por la línea de producto son responsabilidad de Telefónica, excluyendo a Kyndryl del reembolso o pago de dichos costos.

***Este documento está clasificado como PUBLICO por TELEFÓNICA.
***This document is classified as PUBLIC by TELEFÓNICA.

DocuSign Envelope ID: 2341C727-464D-4CB5-865D-54A981010E4B

Suplemento B: Acuerdo de Servicios para Clientes

Disposiciones Generales

a. El Cliente es responsable de su propio uso de los Servicios y de determinar si los Servicios, cumplirán con las necesidades del Cliente. El Cliente es responsable de planificar y solicitar cambios en los Servicios, incluida cualquier capacidad adicional necesaria para soportar los picos de demanda previstos que puedan aumentar significativamente los volúmenes de transacciones o aumentar de otro modo los servicios.

b. El Cliente es responsable del uso que haga de los Servicios y los Productos No Kyndryl. Cada una de las partes es responsable de determinar la asignación de su personal y el personal de sus filiales y sus respectivos contratistas, así como de determinar su dirección, control y compensación.

c. Kyndryl mantiene un sólido conjunto de guías de conducta comercial y afines que cubren los conflictos de interés, abusos de mercado, antisobornos y corrupción, y fraude. Kyndryl y su personal cumplen dichas políticas y exigen que los contratistas tengan políticas similares.

d. Kyndryl, sus filiales y los contratistas de ambos pueden procesar y almacenar información de contacto comercial (Datos de la Cuenta) del Cliente, el personal del Cliente y los usuarios autorizados, allí donde lleven a cabo sus actividades empresariales; por ejemplo, nombre, teléfono de empresa, dirección, correo electrónico e IDs de usuarios para realizar acuerdos comerciales con ellos. La información de Datos de la Cuenta se requiere para habilitar, proporcionar, gestionar, dar soporte, administrar y mejorar Servicios. Si estos individuos requieren un aviso o un consentimiento para dicho proceso, el Cliente lo notificará y obtendrá dicho consentimiento. La Declaración de Privacidad de Kyndryl disponible en http://www.Kyndryl.com/privacy// proporciona detalles adicionales en relación con los Datos de la Cuenta que se describe a continuación. Cuando el Cliente proporciona información a Kyndryl y se requiere un aviso o consentimiento de las personas para dicho procesamiento, el cliente notificará a las personas y obtendrá el consentimiento.

e. Este CSA se aplica a Kyndryl y al Cliente (los abajo firmantes), y a las respectivas compañías de su Empresa que adquieran Servicios o Productos No Kyndryl en virtud de este CSA. Los firmantes deberán coordinar las actividades de sus propias compañías de la Empresa en virtud de este CSA. Las compañías de la Empresa comprenden: i) las compañías en el mismo país que Kyndryl o el Cliente controlen (a través de la posesión de más del 50% de las acciones con derecho a voto); y ii) cualquier otra entidad que controle, sea controlada por, o esté bajo el mismo control que, el Cliente o Kyndryl y haya firmado un acuerdo de adhesión.

f. Ninguna de las partes le otorga a la otra el derecho de usar sus marcas registradas, nombres comerciales u otras designaciones en cualquier promoción, publicación o sitio web sin el consentimiento previo otorgado por escrito.

g. El Contrato no da derecho alguno o causa de demanda para ningún tercero. Ninguna de las partes interpondrá acción legal alguna que traiga causa o estuviese relacionada con el Contrato, transcurridos más de dos años desde que se produjo su causa. Ninguna de las partes es responsable de la falta de cumplimiento de sus obligaciones no monetarias por causas fuera de su propio control. Cada parte ofrecerá a la otra una oportunidad razonable de cumplir con sus obligaciones antes de reclamar su falta de cumplimiento. Las aprobaciones, aceptaciones, consentimientos, accesos, cooperaciones o similares que solicite cualquiera de las partes no serán retrasadas ni negadas de forma injustificada.

h. Kyndryl puede utilizar personal y recursos en todo el mundo, así como contratistas externos, para colaborar en la prestación de Servicios y Productos No Kyndryl.

***Este documento está clasificado como PUBLICO por TELEFÓNICA.
***This document is classified as PUBLIC by TELEFÓNICA.

DocuSign

Certificate Of Completion

Envelope Id: 2341C727464D4CB5865D54A981010E4B

Status: Completed

Subject: Complete with DocuSign: Propuesta Kyndryl para TCH Servicios Cross Connect vKYN 22.03.2024 (Sin...

Source Envelope:

Document Pages: 28

Signatures: 2

Certificate Pages: 3

Initials: 0

AutoNav: Enabled

EnvelopeId Stamping: Enabled

Time Zone: (UTC+10:00) Canberra, Melbourne, Sydney

Envelope Originator:
Juan Farias@kyndryl
1 Vanderbilt Ave
15th Floor
New York, NY 10017
juan.farias@kyndryl.com
IP Address: 158.88.0.1

Record Tracking

Status: Original
3/29/2024 2:43:38 AM

Holder: Juan Farias@kyndryl
juan.farias@kyndryl.com

Location: DocuSign

Signer Events	Signature	Timestamp
Maria Soledad Matos mariasoledad.matos@kyndryl.com Security Level: Email, Account Authentication (None)	DocuSigned by: 6F9A7B47140E499... Signature Adoption: Drawn on Device Using IP Address: 201.223.32.54 Signed using mobile	Sent: 3/29/2024 2:45:49 AM Viewed: 3/29/2024 2:50:45 AM Signed: 3/29/2024 2:51:15 AM
Electronic Record and Signature Disclosure: Accepted: 3/29/2024 2:50:45 AM ID: d7941f37-ce45-4e53-921f-a33b3774b376 Company Name: Kyndryl		
Mariano Baione@kyndryl mariano.baione@kyndryl.com Sales Director Kyndryl Chile Security Level: Email, Account Authentication (None)	DocuSigned by: Mariano Baione@kyndryl B80DCD3C361F41E... Signature Adoption: Pre-selected Style Using IP Address: 186.11.7.244 Signed using mobile	Sent: 3/29/2024 2:45:49 AM Viewed: 3/29/2024 3:00:03 AM Signed: 3/29/2024 3:00:23 AM
Electronic Record and Signature Disclosure: Accepted: 3/29/2024 3:00:03 AM ID: f59173a0-1a57-4600-8186-c9ff8d9e3570 Company Name: Kyndryl		

In Person Signer Events	Signature	Timestamp

Editor Delivery Events	Status	Timestamp

Agent Delivery Events	Status	Timestamp

Intermediary Delivery Events	Status	Timestamp

Certified Delivery Events	Status	Timestamp

Carbon Copy Events	Status	Timestamp

Witness Events	Signature	Timestamp

Notary Events	Signature	Timestamp

Envelope Summary Events	Status	Timestamps
Envelope Sent	Hashed/Encrypted	3/29/2024 2:45:49 AM
Certified Delivered	Security Checked	3/29/2024 3:00:03 AM
Signing Complete	Security Checked	3/29/2024 3:00:23 AM
Completed	Security Checked	3/29/2024 3:00:23 AM

Payment Events	Status	Timestamps

Electronic Record and Signature Disclosure

ELECTRONIC RECORD AND SIGNATURE DISCLOSURE

You have been added as a Signer to the eSignature package

Signing contracts with the eSignature tool offers an easy and efficient way to sign agreements electronically. As part of this process Kyndryl Inc., and its group companies as well as DocuSign, Inc, 3411 Silverside Road, Tatnall Building #104, Wilmington, New Castle County, Delaware, 19810, United States (a third party provider who provides the eSignature service, hereinafter called “DocuSign”) will collect, process and use personal information, including your signature and your business contact information (name, job title, address, phone number, email-address) for the purpose of preparing the document for the signing process and implementing your signature based on Kyndryl's legitimate interest.

Information entered when using eSignature will be processed worldwide in accordance with Kyndryl's corporate data protection standards. Kyndryl Terms of use (https://www.kyndryl.com/us/en/terms) and Online Privacy Statement (https://www.kyndryl.com/us/en/privacy) apply, where more information on how we handle and use personal information can be found.

By clicking on the below button "Review Document", you confirm that you have read and understood this information.

Note that if you delegate this signature to another to sign on your behalf, your personal contact information may be used and retained by the system for contract completion by your delegate.

You will be redirected to DocuSign secured webpage (an authorized third-party processing portal).

Important:

Please do not forward this email.

If you need to delegate to a different signer, use the option ‘ASSIGN TO SOMEONE ELSE’ in the "Other Action" list when you are in the signing page. Should you delegate the signature to another individual, you are authorizing the recipient to use your personal contact information for completion. If you enter the name of another and sign on their behalf, you are stating that where required by applicable law, you have obtained consent of the individual(s) whose personal contact information you are entering into eSignature. If you have not obtained such consent, you should not insert the contact information for the signature.

Should you have any comments or questions about this eSignature package, please contact your Kyndryl representative.

Thank you for doing business with Kyndryl.

Your eSignature Team